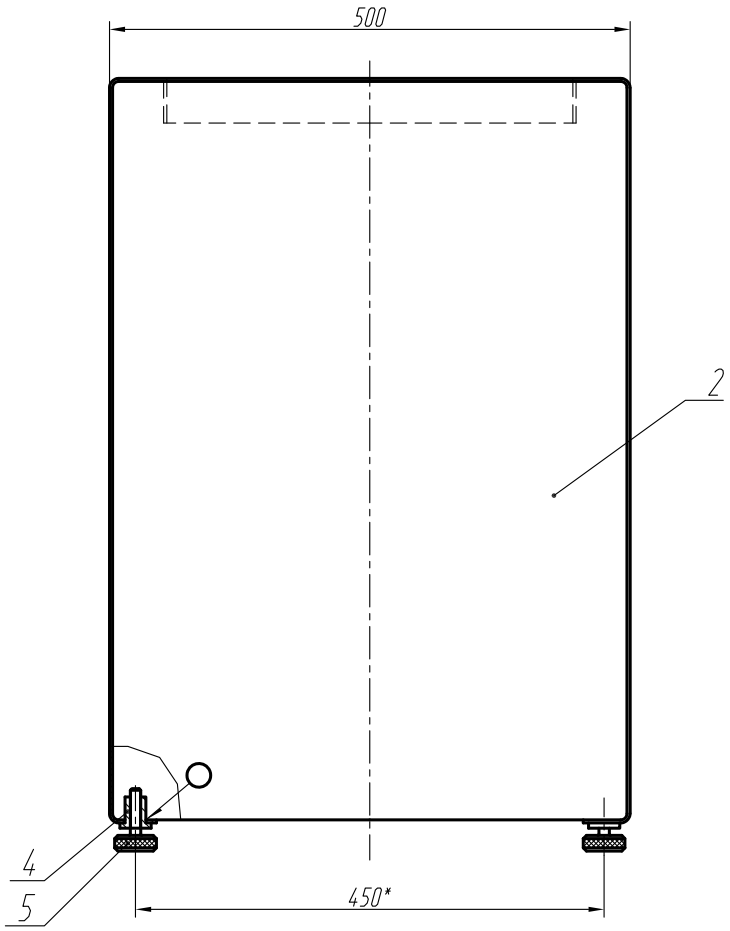

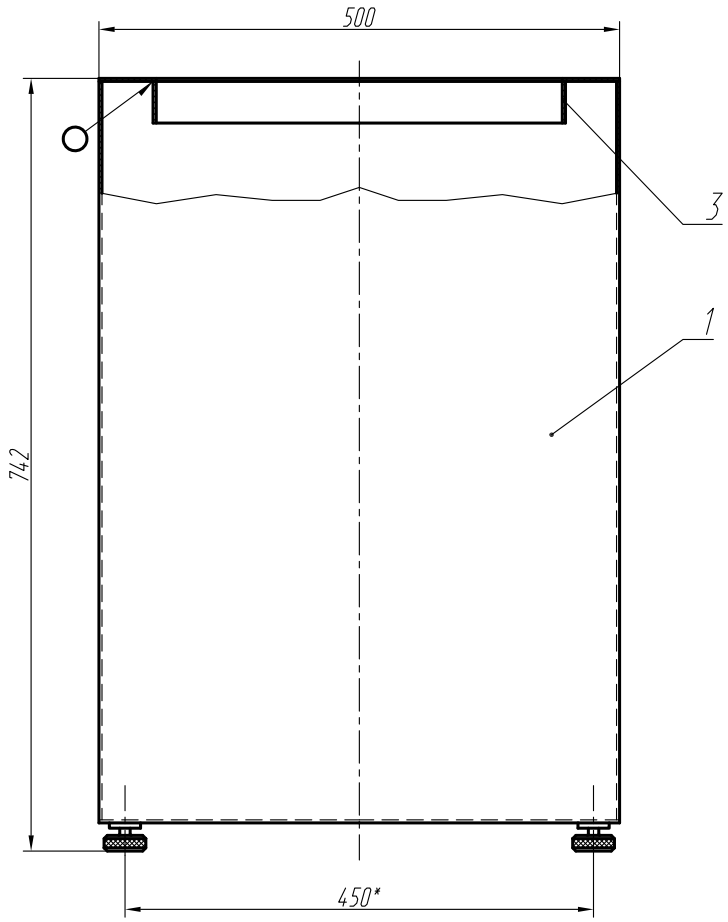

1. *Размеры для справок.
2. Сварные швы по ГОСТ 5264-80 по контуру прилегания деталей.

Изм.	Лист	N° докум.	Подп.	Дата	Тумба Сборочный чертеж	Лит.	Масса	Масштаб
Разраб.		Лаптев				0		1:5
Пров.						Лист	Листов 1	
Т.Контр.								
Н.Контр.						МЦ2 000 "Красное Эхо"		
Утв.								

Перв. примен.

Справ. N°

Подп. и дата

Инв. N° дубл.

Взам. инв. N°

Подп. и дата

Инв. N° подл.

Копировал

Формат А3